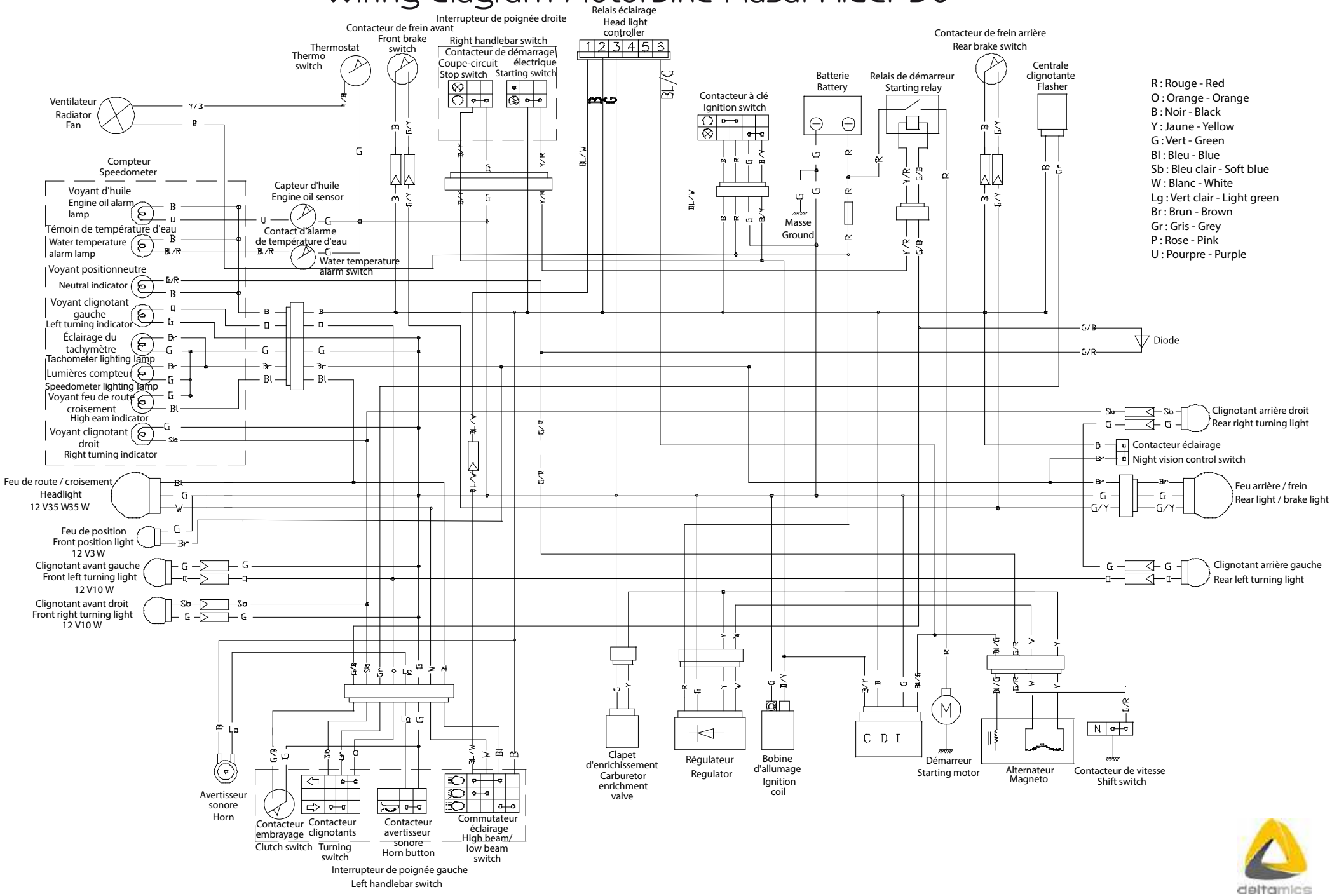Schéma électrique Moto Masai Rider 50
Wiring diagram Motorbike Masai Rider 50